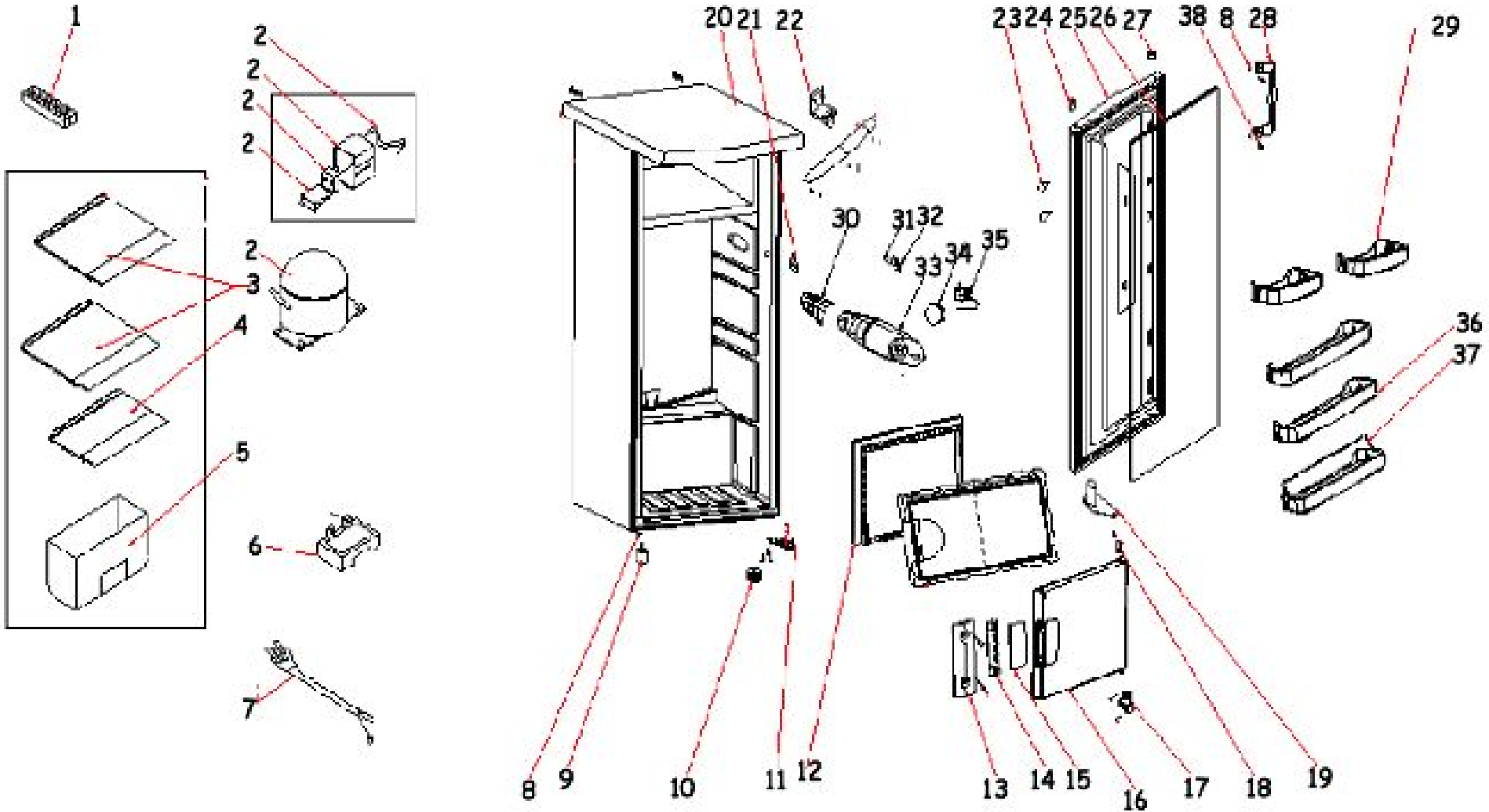
1
2
2
2
2
2
3
4
5
6
7
20
21
22
23
24
25
26
27
38
8
28
29
30
31
32
33
34
35
36
37
8
9
10
11
12
13
14
15
16
17
18
19